IKM Industriebedarf Kiparski & Michel GmbH
Alte Grenzstr. 153
D 45663 Recklinghausen
Tel.: 02361- 37559-0
Fax.: 02361- 37559-50
Internet: www.ikm.de

Datenblatt
data sheet

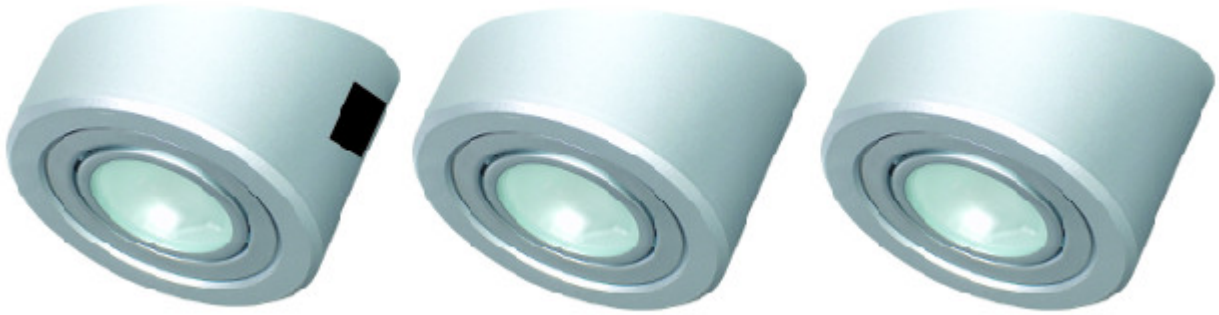

Typ: / *type*: **56423040**

Kurzbezeichnung: **sig40 alu 3er Set mZS ww**
short term: ***sig40 alu 3pcs w main switch ww***

Produktbeschreibung:
product description:

Röhrenförmige Halogenleuchte aus Kunststoff. Halogen-Metallstrahler mit gehärtetem Sicherheitsglas in klassischer Form. Ideal für jede Küche.
Tube-shaped halogen luminaire made out of synthetics. Halogen spot with saftey glass, classic design. Ideal for each kitchen.

Verwendungsbereich:
application area:

Wohnmöbel, Küchen
furniture, kitchen

Kurzinformationen:
short note:

3x20W, warmweiss, 12V, aluminium mit Zentralschalter
3x20W, warm white, 12V, aluminium with main switch

©2014, IKM Industriebedarf Kiparski & Michel GmbH

IKM Industriebedarf Kiparski & Michel GmbH
Alte Grenzstr. 153
D 45663 Recklinghausen
Tel.: 02361- 37559-0
Fax.: 02361- 37559-50
Internet: www.ikm.de

Technische Daten Leuchte / *technical specifications light*

Abmessungen (DxH) in mm / *dimensions diamater x height*	3Stk ca. 97x65mm / *3pcs approx. 97x65mm*
Bauart / *model*	Unterbau / *under cabinet*
Materialien / *material*	Aluminium und Metall / *aluminium and steel*
Produktfarbe / *product color*	Aluminium / *aluminium*
Beleuchtungsart / *illumination technique*	Halogen */ halogen*
Anschluss / *connection*	12V Konstantspannung / 12V *constant voltage*
Schutzart, Schutzklasse / *protection class*	IP20
Schutz vor Entzündung, Entflammung *protection against flammability*	F, MM
Prüfzeichen / *approval mark*	CE
Verwendete Normen / *standards*	EN60598
Lieferumfang je Leuchte / *purchased parts package*	1x Unterbauleuchte sig40 mit Zentralschalter / *1x undercabinet sig40 with main switch* 2x Unterbauleuchte sig40 / *2x undercabinet sig40* 3x Verlängerung 1,8m / *3x extension cable 1,8m* 3x Schraubenset (2x Möbelkopfschraube 4x13) / *3x set of screws (2x furniture screw 4x13)* 1x elektronischer Halogen-Transformator *1x elctronic halogen driver* 1x Gebrauchs- und Montageanweisung / *1x instruction and installation manual*
Gesamtgewicht / *total weight*	803g
Energieeffizienzangaben / *data of energy efficiency*	Diese Leuchte ist geeignet für Leuchtmittel der Energieklasse B bis E. Diese Leuchte wird verkauft mit einem Leuchtmittel der Energieklasse C. *This light is suited for luminous means of the energy classes B to E.* *This light is sold with luminous means of the energy class C.*
Anzahl Lampen / *quantity of lamps*	3
Gesamtverbrauch Leuchte / *total consumption of light*	66kWh / 1000h
Stecksystem / *connection system*	AMP, Stecker / *AMP, male*

©2014, IKM Industriebedarf Kiparski & Michel GmbH

IKM Industriebedarf Kiparski & Michel GmbH
Alte Grenzstr. 153
D 45663 Recklinghausen
Tel.: 02361- 37559-0
Fax.: 02361- 37559-50
Internet: www.ikm.de

Technische Zeichnung / *technical drawing*

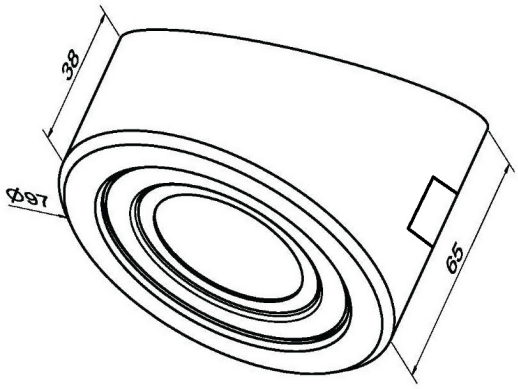

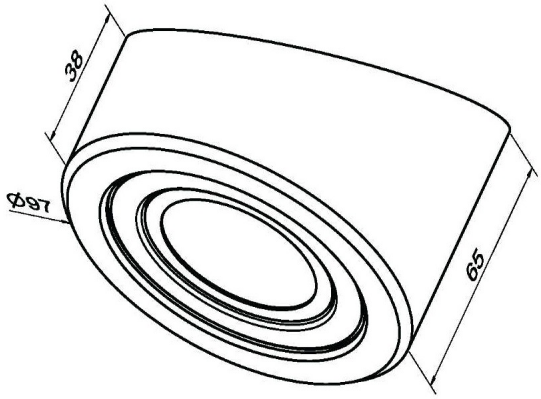

Energielabel / *label of energy*

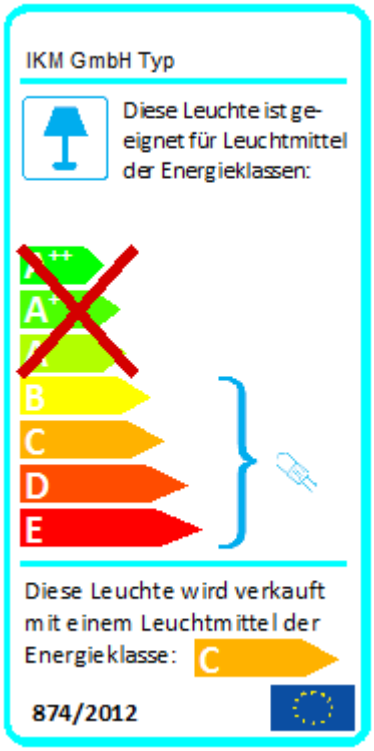

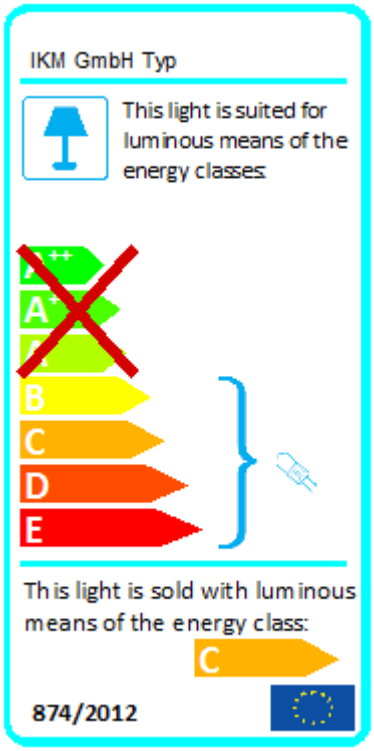

©2014, IKM Industriebedarf Kiparski & Michel GmbH

IKM Industriebedarf Kiparski & Michel GmbH
Alte Grenzstr. 153
D 45663 Recklinghausen
Tel.: 02361- 37559-0
Fax.: 02361- 37559-50
Internet: www.ikm.de

Technische Daten Lampe / *technical specifications lamp*

	Einheit / *unit*	je 1 Stk Lampe / *each 1pcs of lamp*
Bemessungsleistung / *rated power*	W	20
Bemessungsspannung / *rated voltage*	V	230
Bemessungslichtstrom / *rated luminous flux*	lm	260
Ähnlichste Farbtemperatur / *correlated color temperature*	K	2700
Umgebungstemperatur / *ambient temperature*	°C	25 ± 1
Lichtausbeute / *light efficiency*	lm / W	13
Farbwiedergabe / *color rendering*	Ra	85
Abstrahlwinkel / *angle of radiation*	°	60
Energieeffizienzindex / *index of energy efficiency*	-	0,780
Energieeffizienzklasse / *class of energy efficiency*	-	C

©2014, IKM Industriebedarf Kiparski & Michel GmbH

IKM Industriebedarf Kiparski & Michel GmbH
Alte Grenzstr. 153
D 45663 Recklinghausen
Tel.: 02361- 37559-0
Fax.: 02361- 37559-50
Internet: www.ikm.de

Anschlussplan / *connection plan*

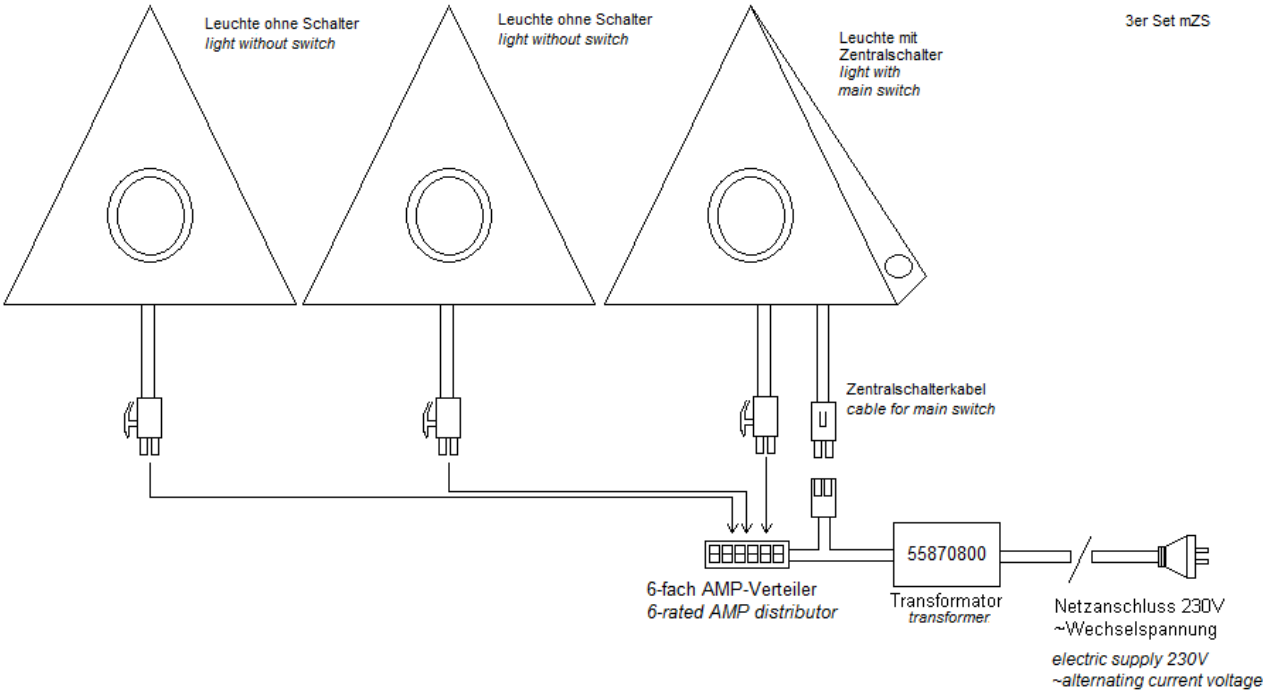

Anwendungshinweis / *application of usage*

Für eine einwandfreie und ordentliche Montage, lesen Sie bitte unsere Gebrauchs- und Montageanweisung aufmerksam durch.

For correct and proper assembling, please read our instruction and installation manual.

Haftungsausschluss / *disclaimer of warranty*

Technische Änderungen und Irrtümer vorbehalten.

Technical changes and errors excepted.

©2014, IKM Industriebedarf Kiparski & Michel GmbH