IKM Industriebedarf Kiparski & Michel GmbH
Alte Grenzstr. 153
D 45663 Recklinghausen
Tel.: 02361- 37559-0
Fax.: 02361- 37559-50
Internet: www.ikm.de

Datenblatt
data sheet

Typ: / *type*:	**55770282**
Kurzbezeichnung: ***short term:***	**omega keil edel 2er Set oS** ***omega keil stainless steel 2pcs w/o switch***
Produktbeschreibung: *product description:*	Omega Keil Rechteckleuchte aus Aluminium. Halogen-Metallstrahler mit gehärtetem Sicherheitsglas in der rechteckigen Form. Ideal für jede Küche. *Rectangular halogen luminaire made out of aluminium. Halogen spot with saftey glass, rectangular design. Ideal for each kitchen.*
Verwendungsbereich: *application area:*	Wohnmöbel, Küchen *furniture, kitchen*
Kurzinformationen: *short note:*	2x2,5W, kaltweiss, 12V, edelstahl ohne Schalter *2x2,5W, kalt white, 12V, stainless steel without switch*

©2014, IKM Industriebedarf Kiparski & Michel GmbH

IKM Industriebedarf Kiparski & Michel GmbH
Alte Grenzstr. 153
D 45663 Recklinghausen
Tel.: 02361- 37559-0
Fax.: 02361- 37559-50
Internet: www.ikm.de

Technische Daten Leuchte / *technical specifications light*

Abmessungen (LxBxH) in mm / *dimensions length x width x height*	2Stk ca. 135x84x60mm / *2pcs approx. 135x84x60mm*
Bauart / *model*	Unterbau / *under cabinet*
Materialien / *material*	Edelstahl und Metall / stainless steel *and steel*
Produktfarbe / *product color*	Edelstahl / *stainless steel*
Beleuchtungsart / *illumination technique*	LED */ led*
Anschluss / *connection*	12V Konstantspannung / 12V *constant voltage*
Schutzart, Schutzklasse / *protection class*	IP20
Schutz vor Entzündung, Entflammung *protection against flammability*	F, MM
Prüfzeichen / *approval mark*	CE
Verwendete Normen / *standards*	EN60598
Lieferumfang je Leuchte / *purchased parts package*	2x Unterbauleuchte omega keil/ *2x undercabinet omega keil* 2x Verlängerung 1,8m / *2x extension cable 1,8m* 2x Schraubenset (2x Möbelkopfschraube 4x13) / *2x set of screws (2x furniture screw 4x13)* 1x LED-Transformator für 1-4 Leuchten *1x led driver for 1-4pcs of lights* 1x Gebrauchs- und Montageanweisung / *1x instruction and installation manual*
Gesamtgewicht / *total weight*	704g
Energieeffizienzangaben / *data of energy efficiency*	Diese Leuchte ist geeignet für Leuchtmittel der Energieklasse B bis E. Diese Leuchte wird verkauft mit einem Leuchtmittel der Energieklasse C. *This light is suited for luminous means of the energy classes B to E. This light is sold with luminous means of the energy class C.*
Anzahl Lampen / *quantity of lamps*	2
Gesamtverbrauch Leuchte / *total consumption of light*	6kWh / 1000h
Stecksystem / *connection system*	AMP, Stecker / *AMP, male*

©2014, IKM Industriebedarf Kiparski & Michel GmbH

IKM Industriebedarf Kiparski & Michel GmbH
Alte Grenzstr. 153
D 45663 Recklinghausen
Tel.: 02361- 37559-0
Fax.: 02361- 37559-50
Internet: www.ikm.de

Technische Zeichnung / *technical drawing*

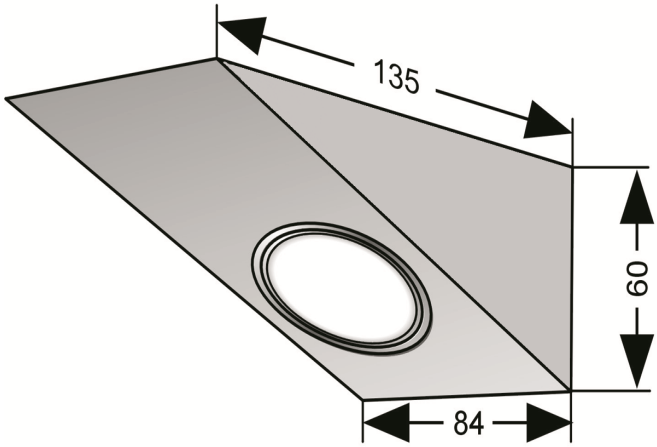

Energielabel / *label of energy*

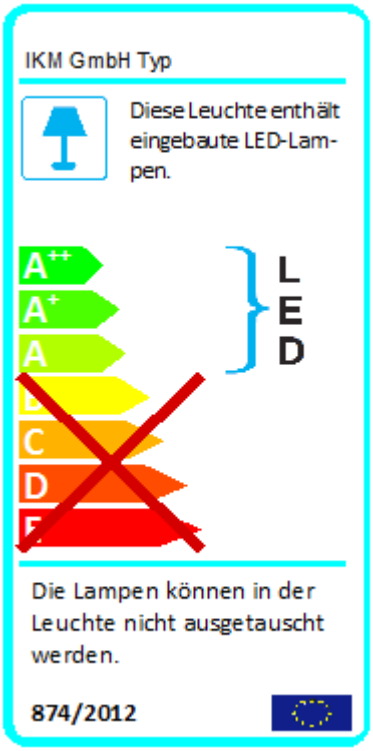

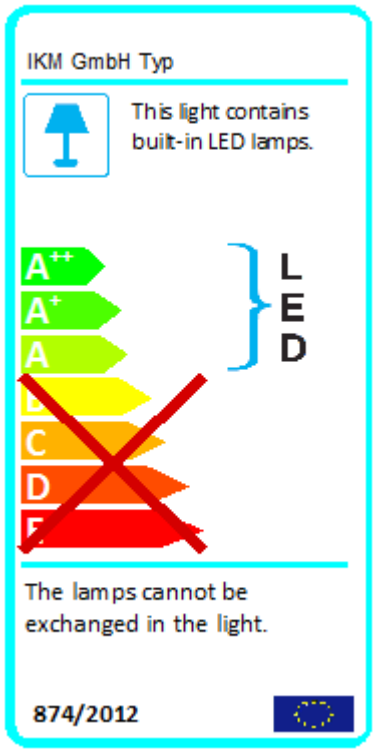

©2014, IKM Industriebedarf Kiparski & Michel GmbH

IKM Industriebedarf Kiparski & Michel GmbH
Alte Grenzstr. 153
D 45663 Recklinghausen
Tel.: 02361- 37559-0
Fax.: 02361- 37559-50
Internet: www.ikm.de

Technische Daten Lampe / *technical specifications lamp*

	Einheit / *unit*	je 1 Stk Lampe / *each 1pcs of lamp*
Bemessungsleistung / *rated power*	W	2,5
Bemessungsspannung / *rated voltage*	V	230
Bemessungslichtstrom / *rated luminous flux*	lm	130
Ähnlichste Farbtemperatur / *correlated color temperature*	K	4500
Umgebungstemperatur / *ambient temperature*	°C	25 ± 1
Lichtausbeute / *light efficiency*	lm / W	52
Farbwiedergabe / *color rendering*	Ra	80
Abstrahlwinkel / *angle of radiation*	°	60
Energieeffizienzindex / *index of energy efficiency*	-	0,167
Energieeffizienzklasse / *class of energy efficiency*	-	A+

©2014, IKM Industriebedarf Kiparski & Michel GmbH

IKM Industriebedarf Kiparski & Michel GmbH
Alte Grenzstr. 153
D 45663 Recklinghausen
Tel.: 02361- 37559-0
Fax.: 02361- 37559-50
Internet: www.ikm.de

Anschlussplan / *connection plan*

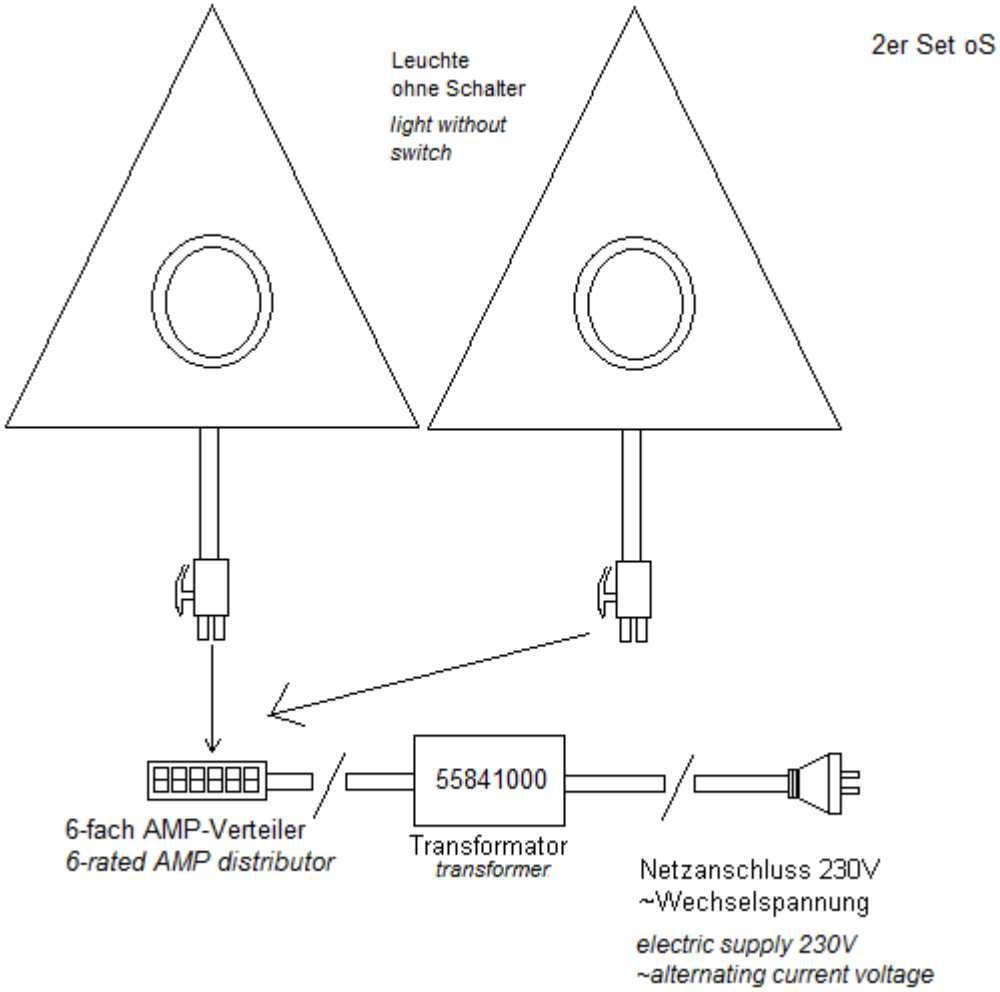

Anwendungshinweis / *application of usage*

Für eine einwandfreie und ordentliche Montage, lesen Sie bitte unsere Gebrauchs- und Montageanweisung aufmerksam durch.

For correct and proper assembling, please read our instruction and installation manual.

Haftungsausschluss / *disclaimer of warranty*

Technische Änderungen und Irrtümer vorbehalten.

Technical changes and errors excepted.

©2014, IKM Industriebedarf Kiparski & Michel GmbH