IKM Industriebedarf Kiparski & Michel GmbH
Alte Grenzstr. 153
D 45663 Recklinghausen
Tel.: 02361- 37559-0
Fax.: 02361- 37559-50
Internet: www.ikm.de

Datenblatt
data sheet

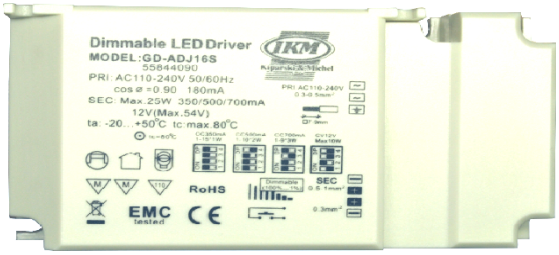

Typ: / *type*: **593115120**

Kurzbezeichnung: **d'lau eckig alu Taster ww 15W**
short term: ***d'lau eckig alu w push button switch ww 15W***

Produktbeschreibung:
product description:

Moderne Power-LED Aufbauleuchte, sehr flaches Gehäuse vollendete Form. Besonders vorteilhaft: Befestigung der Grundplatte mit Schrauben. Das sichtbare Gehäuse wird nachträglich auf die Grundplatte aufgeschoben. Dieses ermöglicht eine Optik ohne sichtbare Befestigungselemente.
Elegant, modern design, pure lines, very flat LED undercabinet LED luminaire.Very easy installation, top part of the LED lamp will be slipped over the ground base after installation. There are no visual fixtures like screws!

Verwendungsbereich:
application area:

Wohnmöbel, Küchen
furniture, kitchen

Kurzinformationen:
short note:

1x3W, warmweiss, 320mA, aluminium mit Taster 15W
1x3W, warm white, 320mA, aluminium with push button switch 15W

©2014, IKM Industriebedarf Kiparski & Michel GmbH

IKM Industriebedarf Kiparski & Michel GmbH
Alte Grenzstr. 153
D 45663 Recklinghausen
Tel.: 02361- 37559-0
Fax.: 02361- 37559-50
Internet: www.ikm.de

Technische Daten Leuchte / *technical specifications light*

Abmessungen (LxBxH) in mm / *dimensions length x width x height*	1Stk ca. 148,5x47x7,6mm / *1pcs approx. 148,5x47x7,6mm*
Bauart / *model*	Unterbau / *under cabinet*
Materialien / *material*	Aluminium und Kunststoff / aluminium steel *and synthetic*
Produktfarbe / *product color*	Aluminium / *aluminium*
Beleuchtungsart / *illumination technique*	Power LED / *power led*
Anschluss / *connection*	320mA Konstantstrom / *320mA constant current*
Schutzart, Schutzklasse / *protection class*	IP20
Schutz vor Entzündung, Entflammung *protection against flammability*	F, MM
Prüfzeichen / *approval mark*	CE
Verwendete Normen / *standards*	EN60598
Lieferumfang je Leuchte / *purchased parts package*	1x Unterbauleuchte d'lau eckig Taster 15W / *1x undercabinet d'lau eckig with push button switch* 1x Verlängerung 1,8m / *1x extension cable 1,8m* 1x Schraubenset (1xTorx 3,5x20; 1xSpax 3,5x20) / *1x set of screws (1xTorx 3,5x20; 1xSpax 3,5x20)* 1x Gebrauchs- und Montageanweisung / *1x instruction and installation manual* 1x Dimmertrafo 15W (für 4-5 Leuchten) *1x dimmable driver 15W (for 4-5pcs of lights)*
Gesamtgewicht / *total weight*	382g
Energieeffizienzangaben / *data of energy efficiency*	Diese Leuchte enthält eingebaute, nicht austauschbare LED-Lampen der Energieklasse A bis A++. / *This light contains built-in, non-exchangeable, LED-lamps of energy class A to A++.*
Anzahl Lampen / *quantity of lamps*	1
Gesamtverbrauch Leuchte / *total consumption of light*	4kWh / 1000h
Stecksystem / *connection system*	LED flach weiss, Buchse / *LED flat white female*

©2014, IKM Industriebedarf Kiparski & Michel GmbH

IKM Industriebedarf Kiparski & Michel GmbH
Alte Grenzstr. 153
D 45663 Recklinghausen
Tel.: 02361- 37559-0
Fax.: 02361- 37559-50
Internet: www.ikm.de

Technische Zeichnung / *technical drawing*

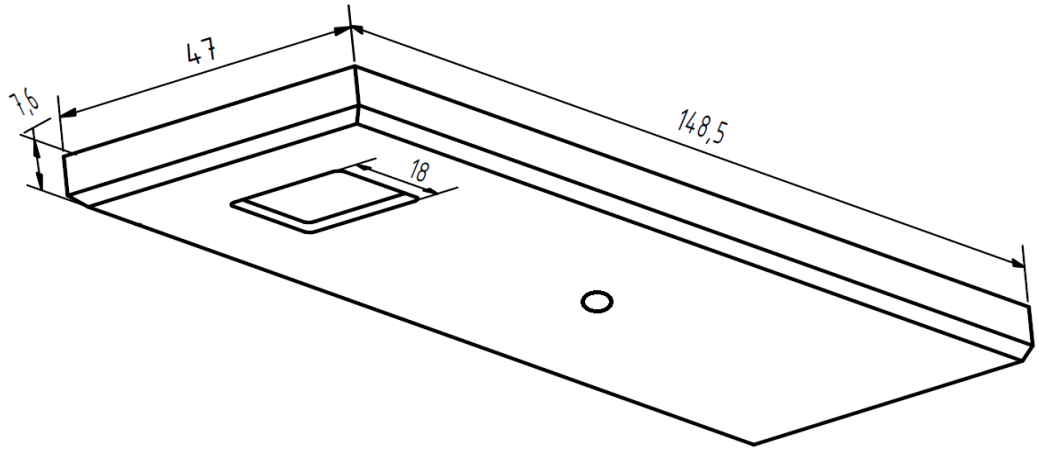

Energielabel / *label of energy*

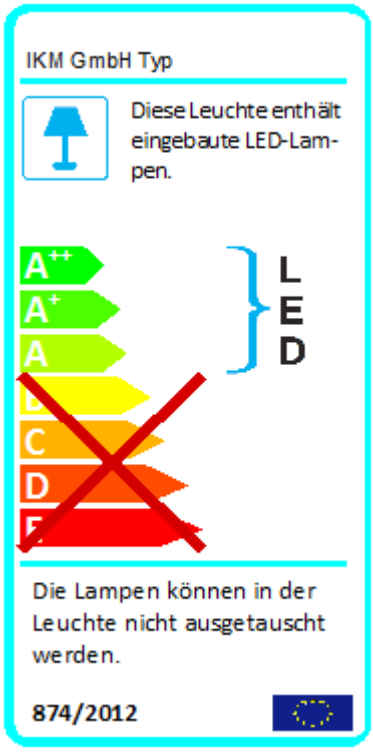

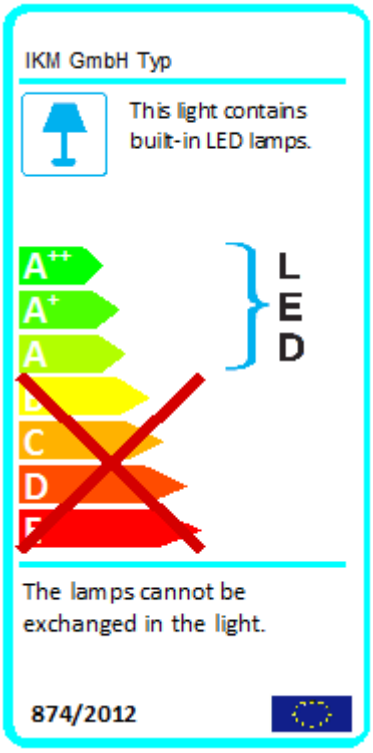

©2014, IKM Industriebedarf Kiparski & Michel GmbH

IKM Industriebedarf Kiparski & Michel GmbH
Alte Grenzstr. 153
D 45663 Recklinghausen
Tel.: 02361- 37559-0
Fax.: 02361- 37559-50
Internet: www.ikm.de

Technische Daten Lampe / *technical specifications lamp*		**ohne Charge bis Charge 05/2014**	**ab Charge 06/2014**
	Einheit / *unit*	je 1 Stk Lampe / *each 1pcs of lamp*	je 1 Stk Lampe / *each 1pcs of lamp*
Bemessungsleistung / *rated power*	W	3,91	3,85
Bemessungsspannung / *rated voltage*	V	230	230
Bemessungsstrom / *rated current*	A	0,35	0,35
Bemessungslichtstrom / *rated luminous flux*	lm	282,9	272,09
Ähnlichste Farbtemperatur / *correlated color temperature*	K	3200	3000
Farbkoordinaten / *coordinates of color*	x / y	0,4245 / 0,4024	0,4346 / 0,4026
Umgebungstemperatur / *ambient temperature*	°C	25 ± 1	25 ± 1
Lichtausbeute / *light efficiency*	lm / W	72,35	70,67
Max. Lichtstärke / *max. light intensity*	cd	95,5	91,9
Farbwiedergabe / *color rendering*	Ra	65,5	82,7
Abstrahlwinkel / *angle of radiation*	°	115,6	116,3
Energieeffizienzindex / *index of energy efficiency*	-	0,136	0,138
Energieeffizienzklasse / *class of energy efficiency*	-	A+	A+

©2014, IKM Industriebedarf Kiparski & Michel GmbH

IKM Industriebedarf Kiparski & Michel GmbH
Alte Grenzstr. 153
D 45663 Recklinghausen
Tel.: 02361- 37559-0
Fax.: 02361- 37559-50
Internet: www.ikm.de

Anschlussplan / *connection plan*

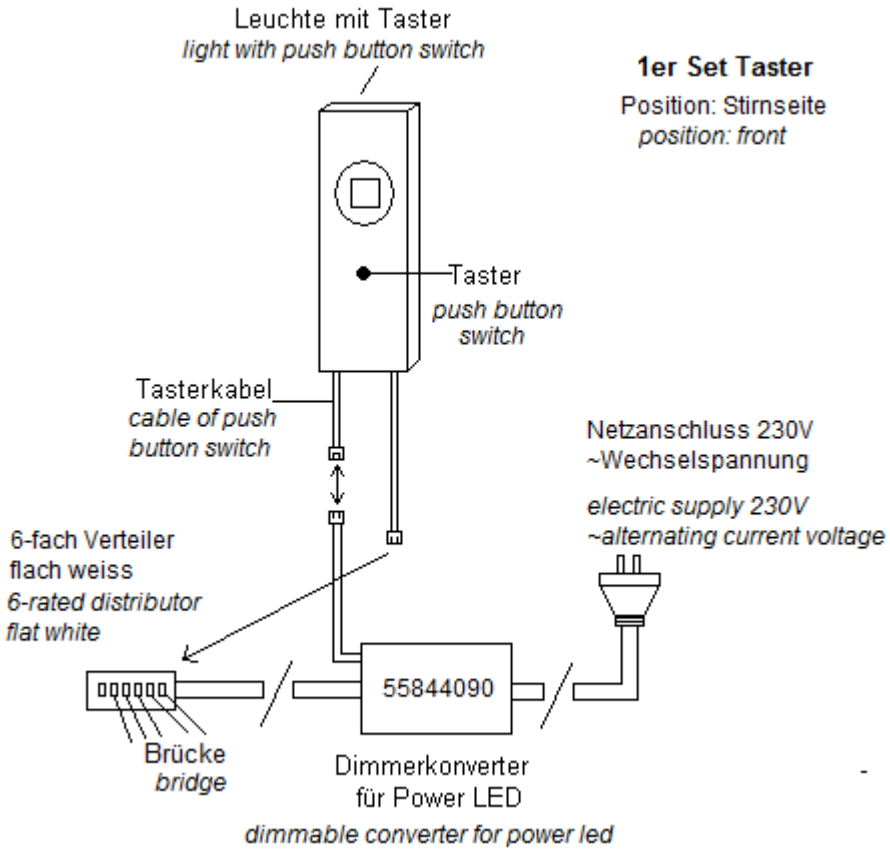

Anwendungshinweis / *application of usage*

Für eine einwandfreie und ordentliche Montage, lesen Sie bitte unsere Gebrauchs- und Montageanweisung aufmerksam durch.

For correct and proper assembling, please read our instruction and installation manual.

Haftungsausschluss / *disclaimer of warranty*

Technische Änderungen und Irrtümer vorbehalten.

Technical changes and errors excepted.

©2014, IKM Industriebedarf Kiparski & Michel GmbH