IKM Industriebedarf Kiparski & Michel GmbH
Alte Grenzstr. 153
D 45663 Recklinghausen
Tel.: 02361- 37559-0
Fax.: 02361- 37559-50
Internet: www.ikm.de

Datenblatt
data sheet

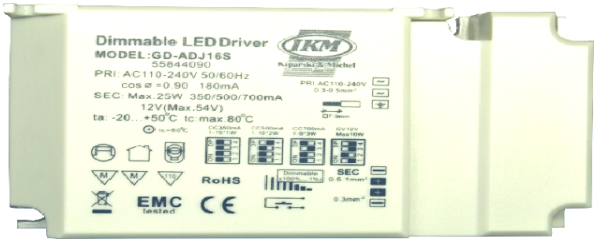

Typ: / *type*:	**59359410**
Kurzbezeichnung: ***short term:***	**omega hoch alu 4er Set Taster kw 15W** ***omega hoch alu 4pcs w push button switch cw 15W***
Produktbeschreibung: *product description:*	Moderne Power-LED Unterbauleuchte mit sehr flachem Gehäuse und aufgesetztem Ring zur Lichtbündelung. Das moderne Design und der Einsatz von hochwertigen Materialien machen diesen Strahler zur exclusiven Leuchte in Küche, Wohnzimmer und Schlafzimmer. *Modern LED undercabinet light, flat version with additional fixture to bundle the light. Quality materials and design makes this LED lamp an eyecatcher in any room, like kitchens, living rooms and bed rooms.*
Verwendungsbereich: *application area:*	Wohnmöbel, Küchen *furniture, kitchen*
Kurzinformationen: *short note:*	4x3W, kaltweiss, 320mA, aluminium mit Taster 15W *4x3W, cold white, 320mA, aluminium with push button switch 15W*

©2014, IKM Industriebedarf Kiparski & Michel GmbH

IKM Industriebedarf Kiparski & Michel GmbH
Alte Grenzstr. 153
D 45663 Recklinghausen
Tel.: 02361- 37559-0
Fax.: 02361- 37559-50
Internet: www.ikm.de

Technische Daten Leuchte / *technical specifications light*

Abmessungen (LxBxH) in mm / *dimensions length x width x height*	4Stk ca. 135x55x14mm / *4pcs approx. 135x55x14mm*
Bauart / *model*	Unterbau / *under cabinet*
Materialien / *material*	Aluminium und Kunststoff / *aluminium and synthetic*
Produktfarbe / *product color*	Aluminium / *aluminium*
Beleuchtungsart / *illumination technique*	Power LED / *power led*
Anschluss / *connection*	320mA Konstantstrom / *320mA constant current*
Schutzart, Schutzklasse / *protection class*	IP20
Schutz vor Entzündung, Entflammung *protection against flammability*	F, MM
Prüfzeichen / *approval mark*	CE
Verwendete Normen / *standards*	EN60598
Lieferumfang je Leuchte / *purchased parts package*	3x Unterbauleuchte omega hoch oS / *1x undercabinet omega hoch without switch* 1x Unterbauleuchte omega hoch Taster 15W / *1x undercabinet omega hoch with main switch* 4x Verlängerung 1,8m / *4x extension cable 1,8m* 4x Schraubenset (1xTorx 3,5x20; 1xSpax 3,5x20) / *4x set of screws (1xTorx 3,5x20; 1xSpax 3,5x20)* 1x Gebrauchs- und Montageanweisung / *1x instruction and installation manual* 1x Dimmertrafo 15W (für 4-5 Leuchten) *1x dimmable driver 15W (for 4-5pcs of lights)*
Gesamtgewicht / *total weight*	597g
Energieeffizienzangaben / *data of energy efficiency*	Diese Leuchte enthält eingebaute, nicht austauschbare LED-Lampen der Energieklasse A bis A++. / *This light contains built-in, non-exchangeable, LED-lamps of energy class A to A++.*
Anzahl Lampen / *quantity of lamps*	4
Gesamtverbrauch Leuchte / *total consumption of light*	14kWh / 1000h
Stecksystem / *connection system*	LED flach weiss, Buchse / *LED flat white female*

©2014, IKM Industriebedarf Kiparski & Michel GmbH

IKM Industriebedarf Kiparski & Michel GmbH
Alte Grenzstr. 153
D 45663 Recklinghausen
Tel.: 02361- 37559-0
Fax.: 02361- 37559-50
Internet: www.ikm.de

Technische Zeichnung / *technical drawing*

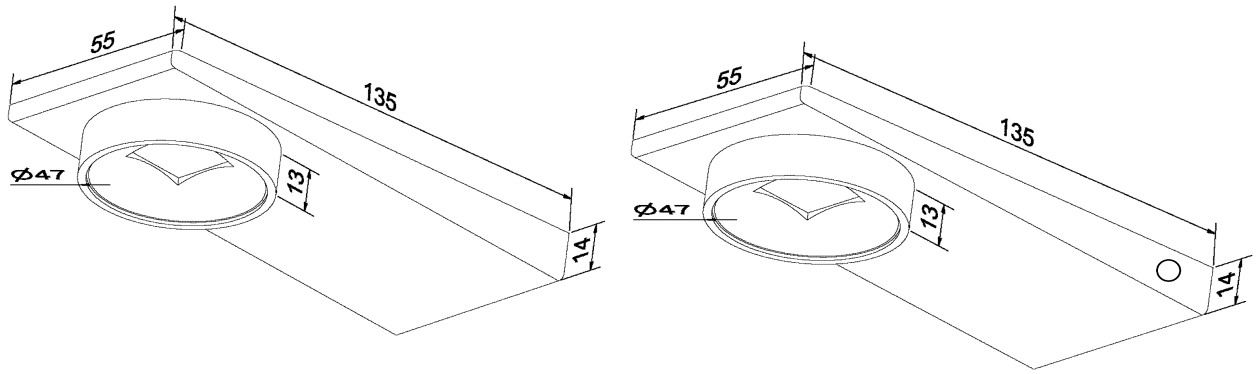

Energielabel / *label of energy*

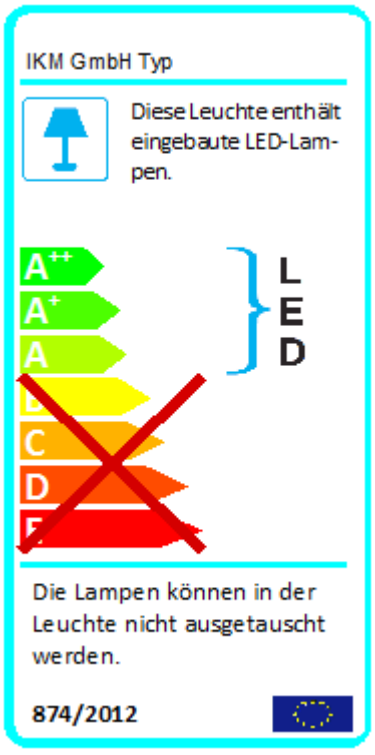

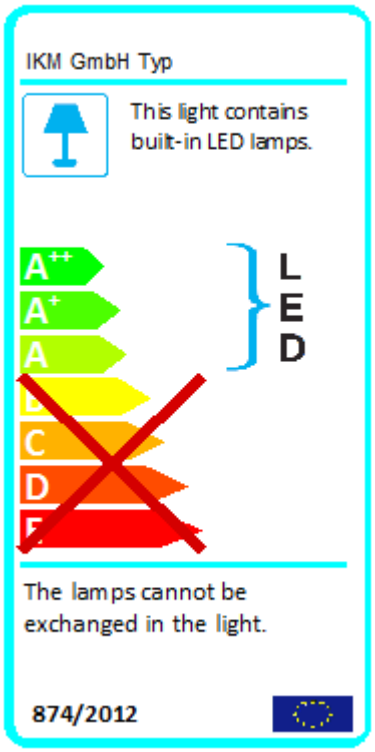

©2014, IKM Industriebedarf Kiparski & Michel GmbH

IKM Industriebedarf Kiparski & Michel GmbH
Alte Grenzstr. 153
D 45663 Recklinghausen
Tel.: 02361- 37559-0
Fax.: 02361- 37559-50
Internet: www.ikm.de

Technische Daten Lampe / *technical specifications lamp*		**ohne Charge bis Charge 05/2014**	**ab Charge 06/2014**
	Einheit / *unit*	je 1 Stk Lampe / *each 1pcs of lamp*	je 1 Stk Lampe / *each 1pcs of lamp*
Bemessungsleistung / *rated power*	W	3,86	3,98
Bemessungsspannung / *rated voltage*	V	230	230
Bemessungsstrom / *rated current*	A	0,35	0,35
Bemessungslichtstrom / *rated luminous flux*	lm	238,15	296,91
Ähnlichste Farbtemperatur / *correlated color temperature*	K	3442	4013
Farbkoordinaten / *coordinates of color*	x / y	0,3978 / 0,3642	0,3800 / 0,3769
Umgebungstemperatur / *ambient temperature*	°C	25 ± 1	25 ± 1
Lichtausbeute / *light efficiency*	lm / W	61,7	74,6
Max. Lichtstärke / *max. light intensity*	cd	79,9	98
Farbwiedergabe / *color rendering*	Ra	68,2	84,6
Abstrahlwinkel / *angle of radiation*	°	116,5	117,9
Energieeffizienzindex / *index of energy efficiency*	-	0,153	0,134
Energieeffizienzklasse / *class of energy efficiency*	-	A+	A+

©2014, IKM Industriebedarf Kiparski & Michel GmbH

IKM Industriebedarf Kiparski & Michel GmbH
Alte Grenzstr. 153
D 45663 Recklinghausen
Tel.: 02361- 37559-0
Fax.: 02361- 37559-50
Internet: www.ikm.de

Anschlussplan / *connection plan*

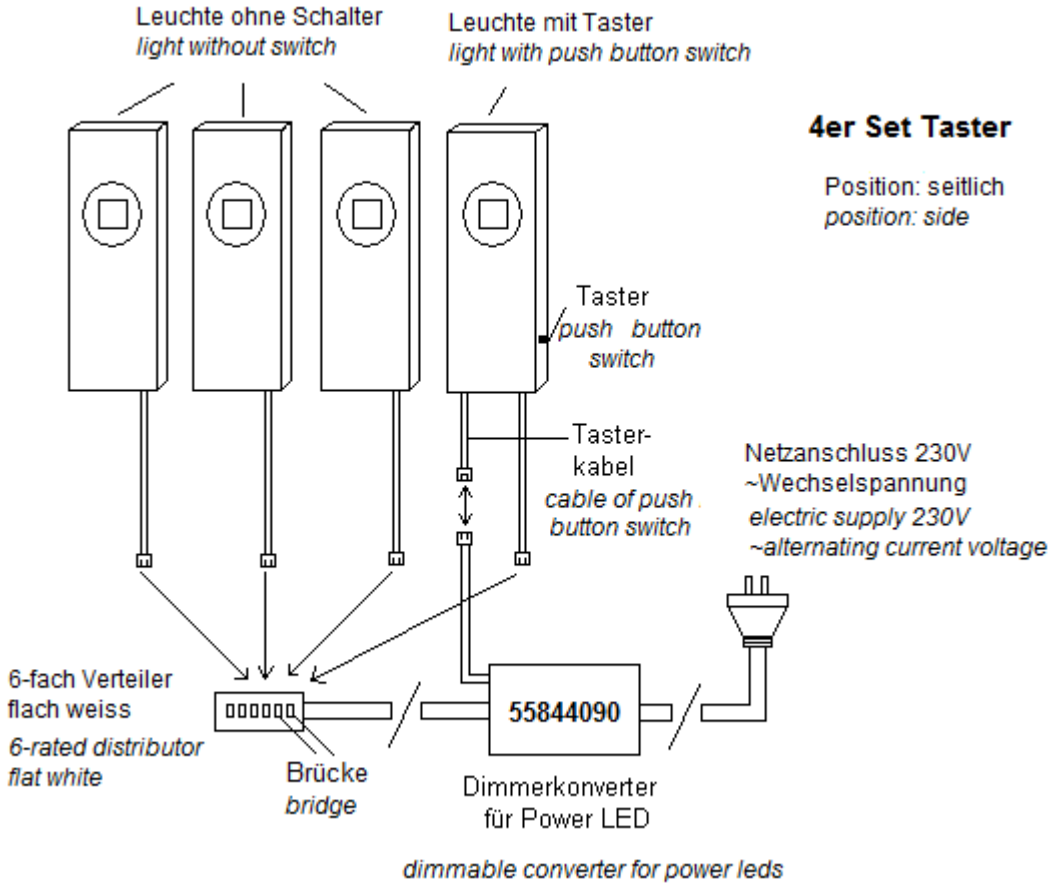

Anwendungshinweis / *application of usage*

Für eine einwandfreie und ordentliche Montage, lesen Sie bitte unsere Gebrauchs- und Montageanweisung aufmerksam durch.

For correct and proper assembling, please read our instruction and installation manual.

Haftungsausschluss / *disclaimer of warranty*

Technische Änderungen und Irrtümer vorbehalten.

Technical changes and errors excepted.

©2014, IKM Industriebedarf Kiparski & Michel GmbH