IKM Industriebedarf Kiparski & Michel GmbH
Alte Grenzstr. 153
D 45663 Recklinghausen
Tel.: 02361- 37559-0
Fax.: 02361- 37559-50
Internet: www.ikm.de

Datenblatt
data sheet

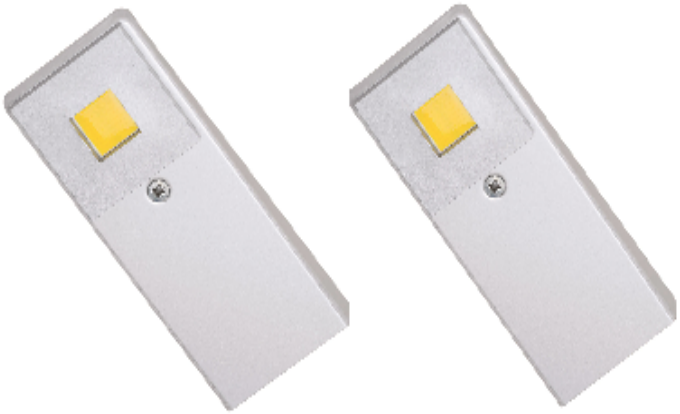

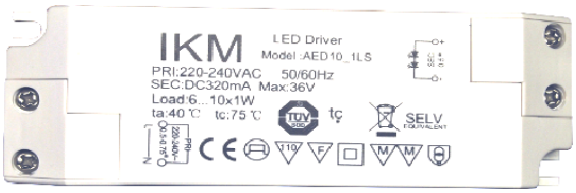

Typ: / *type*: **59346210**

Kurzbezeichnung: **omega quadrat alu 2er Set oS kw**
short term: ***omega quadrat alu 2pcs w/o switch cw***

Produktbeschreibung:
product description:

Elegante, sehr flache Power-LED Unterbauleuchte, quadratische Form, modernes Design. Arbeitsplatzbeleuchtung oder zur Beleuchtung von Vitrinen im Messe- oder Ladenbau und Displaybeleuchtung. Ideale Ausleuchtung des Arbeitsbereiches durch die Schrägstellung.
Elegant, very flat power-LED undercabinet luminaire, square shape, pure lines, modern design. Local lighting or illumination for the kitchen, livingroom, bedroom or office furniture. Perfect light distribution due to the angle of the lamp.

Verwendungsbereich:
application area:

Wohnmöbel, Küchen
furniture, kitchen

Kurzinformationen:
short note:

2x3W, kaltweiss, 320mA, aluminium ohne Schalter
2x3W, cold white, 320mA, aluminium without switch

©2014, IKM Industriebedarf Kiparski & Michel GmbH

IKM Industriebedarf Kiparski & Michel GmbH
Alte Grenzstr. 153
D 45663 Recklinghausen
Tel.: 02361- 37559-0
Fax.: 02361- 37559-50
Internet: www.ikm.de

Technische Daten Leuchte / *technical specifications light*

Abmessungen (LxBxH) in mm / *dimensions length x width x height*	2Stk ca. 135x55x14mm / *2pcs approx. 135x55x14mm*
Bauart / *model*	Unterbau / *under cabinet*
Materialien / *material*	Aluminium und Kunststoff / *aluminium and synthetic*
Produktfarbe / *product color*	Aluminium / *aluminium*
Beleuchtungsart / *illumination technique*	Power LED / *power led*
Anschluss / *connection*	320mA Konstantstrom / *320mA constant current*
Schutzart, Schutzklasse / *protection class*	IP20
Schutz vor Entzündung, Entflammung *protection against flammability*	F, MM
Prüfzeichen / *approval mark*	CE
Verwendete Normen / *standards*	EN60598
Lieferumfang je Leuchte / *purchased parts package*	2x Unterbauleuchte omega quadrat / *2x undercabinet omega quadrat* 2x Verlängerung 1,8m / *1x extension cable 1,8m* 2x Schraubenset (1xTorx 3,5x20; 1xSpax 3,5x20) / *2x set of screws (1xTorx 3,5x20; 1xSpax 3,5x20)* 1x Gebrauchs- und Montageanweisung / *1x instruction and installation manual* 1x Power-LED Konverter für 2-3 Leuchten *1x converter for power LED for 2-3pcs of lights*
Gesamtgewicht / *total weight*	357g
Energieeffizienzangaben / *data of energy efficiency*	Diese Leuchte enthält eingebaute, nicht austauschbare LED-Lampen der Energieklasse A bis A++. / *This light contains built-in, non-exchangeable, LED-lamps of energy class A to A++.*
Anzahl Lampen / *quantity of lamps*	2
Gesamtverbrauch Leuchte / *total consumption of light*	7kWh / 1000h
Stecksystem / *connection system*	LED flach weiss, Buchse / *LED flat white female*

©2014, IKM Industriebedarf Kiparski & Michel GmbH

IKM Industriebedarf Kiparski & Michel GmbH
Alte Grenzstr. 153
D 45663 Recklinghausen
Tel.: 02361- 37559-0
Fax.: 02361- 37559-50
Internet: www.ikm.de

Technische Zeichnung / *technical drawing*

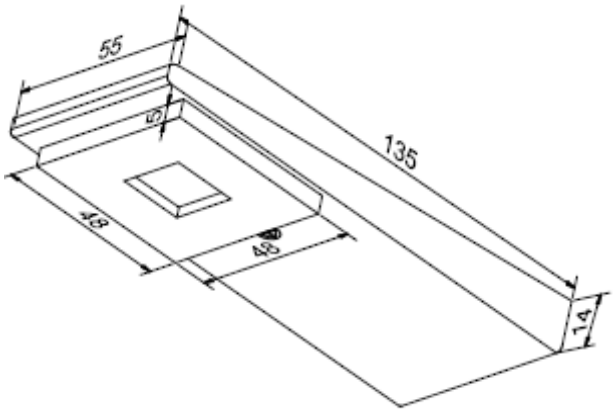

Energielabel / *label of energy*

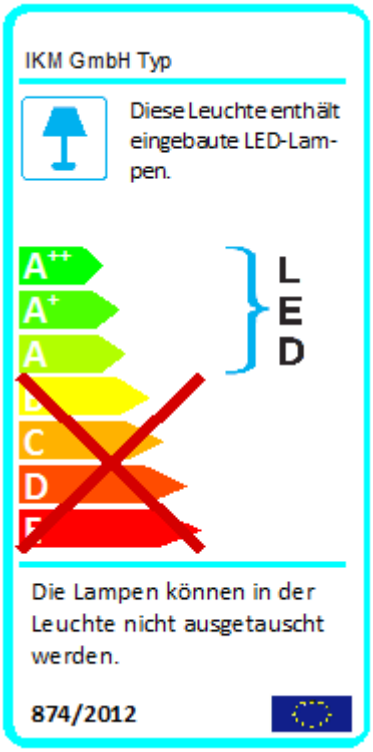

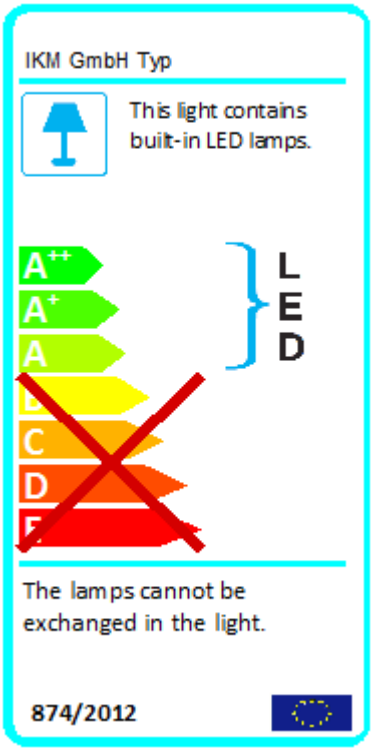

©2014, IKM Industriebedarf Kiparski & Michel GmbH

IKM Industriebedarf Kiparski & Michel GmbH
Alte Grenzstr. 153
D 45663 Recklinghausen
Tel.: 02361- 37559-0
Fax.: 02361- 37559-50
Internet: www.ikm.de

Technische Daten Lampe / *technical specifications lamp*		**ohne Charge bis Charge 05/2014**	**ab Charge 06/2014**
	Einheit / *unit*	je 1 Stk Lampe / *each 1pcs of lamp*	je 1 Stk Lampe / *each 1pcs of lamp*
Bemessungsleistung / *rated power*	W	3,86	3,98
Bemessungsspannung / *rated voltage*	V	230	230
Bemessungsstrom / *rated current*	A	0,35	0,35
Bemessungslichtstrom / *rated luminous flux*	lm	238,15	296,91
Ähnlichste Farbtemperatur / *correlated color temperature*	K	3442	4013
Farbkoordinaten / *coordinates of color*	x / y	0,3978 / 0,3642	0,3800 / 0,3769
Umgebungstemperatur / *ambient temperature*	°C	25 ± 1	25 ± 1
Lichtausbeute / *light efficiency*	lm / W	61,7	74,6
Max. Lichtstärke / *max. light intensity*	cd	79,9	98
Farbwiedergabe / *color rendering*	Ra	68,2	84,6
Abstrahlwinkel / *angle of radiation*	°	116,5	117,9
Energieeffizienzindex / *index of energy efficiency*	-	0,153	0,134
Energieeffizienzklasse / *class of energy efficiency*	-	A+	A+

©2014, IKM Industriebedarf Kiparski & Michel GmbH

IKM Industriebedarf Kiparski & Michel GmbH
Alte Grenzstr. 153
D 45663 Recklinghausen
Tel.: 02361- 37559-0
Fax.: 02361- 37559-50
Internet: www.ikm.de

Anschlussplan / *connection plan*

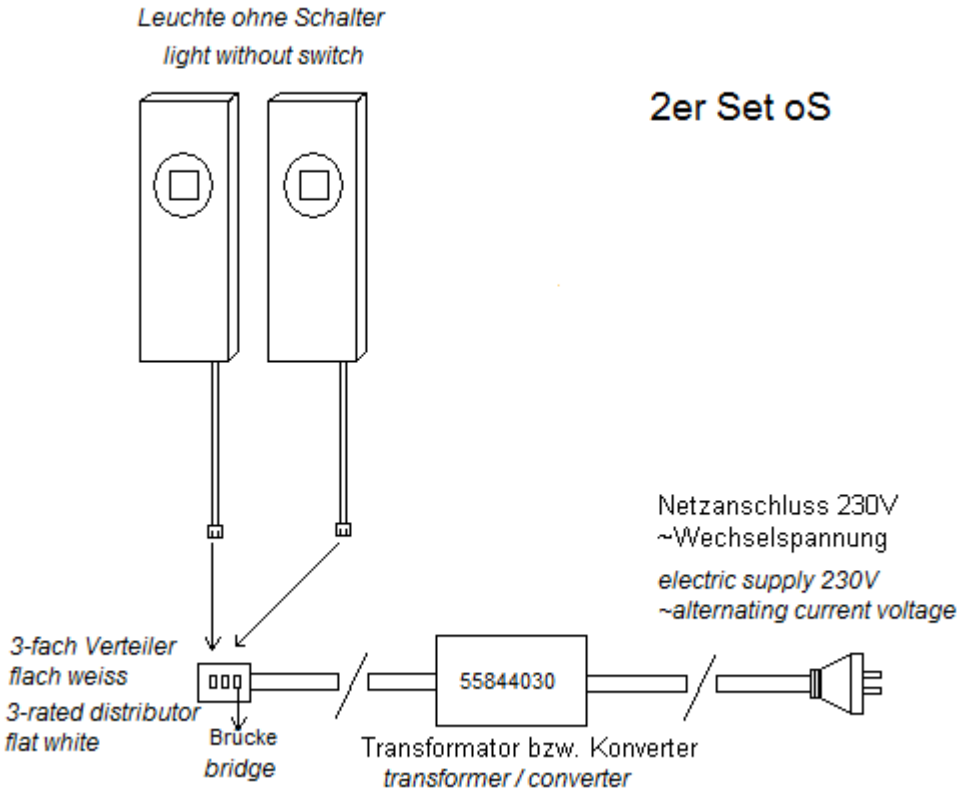

Anwendungshinweis / *application of usage*

Für eine einwandfreie und ordentliche Montage, lesen Sie bitte unsere Gebrauchs- und Montageanweisung aufmerksam durch.

For correct and proper assembling, please read our instruction and installation manual.

Haftungsausschluss / *disclaimer of warranty*

Technische Änderungen und Irrtümer vorbehalten.

Technical changes and errors excepted.

©2014, IKM Industriebedarf Kiparski & Michel GmbH