IKM Industriebedarf Kiparski & Michel GmbH
Alte Grenzstr. 153
D 45663 Recklinghausen
Tel.: 02361- 37559-0
Fax.: 02361- 37559-50
Internet: www.ikm.de

Datenblatt
data sheet

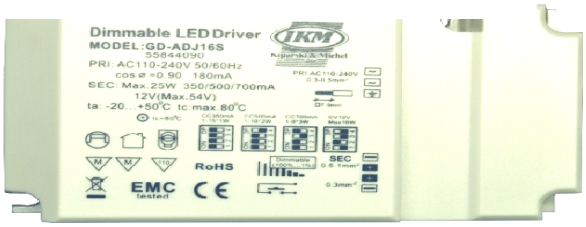

Typ: / *type*: **59354110**

Kurzbezeichnung: **omega rund alu Taster kw 15W**
short term: ***omega rund alu w push button switch cw 15W***

Produktbeschreibung:
product description:

Flache Power-LED Unterbauleuchte, flacher Ring. Das moderne Design und der Einsatz von hochwertigen Materialien lassen Freiraum für individuell angepasste Gestaltungsmöglichkeiten.
Even power-led undercabninat luminaire with flat cap. Modern design and quality materials makes this luminaire suitable for individual scope.

Verwendungsbereich:
application area:

Wohnmöbel, Küchen
furniture, kitchen

Kurzinformationen:
short note:

1x3W, kaltweiss, 320mA, aluminium mit Taster 15W
1x3W, cold white, 320mA, aluminium with push button switch 15W

©2014, IKM Industriebedarf Kiparski & Michel GmbH

IKM Industriebedarf Kiparski & Michel GmbH
Alte Grenzstr. 153
D 45663 Recklinghausen
Tel.: 02361- 37559-0
Fax.: 02361- 37559-50
Internet: www.ikm.de

Technische Daten Leuchte / *technical specifications light*

Abmessungen (LxBxH) in mm / *dimensions length x width x height*	1Stk ca. 135x55x14mm / *1pcs approx. 135x55x14mm*
Bauart / *model*	Unterbau / *under cabinet*
Materialien / *material*	Aluminium und Kunststoff / *aluminium and synthetic*
Produktfarbe / *product color*	Aluminium / *aluminium*
Beleuchtungsart / *illumination technique*	Power LED / *power led*
Anschluss / *connection*	320mA Konstantstrom / *320mA constant current*
Schutzart, Schutzklasse / *protection class*	IP20
Schutz vor Entzündung, Entflammung *protection against flammability*	F, MM
Prüfzeichen / *approval mark*	CE
Verwendete Normen / *standards*	EN60598
Lieferumfang je Leuchte / *purchased parts package*	1x Unterbauleuchte omega rund Taster 15W / *1x undercabinet omega rund with main switch* 1x Verlängerung 1,8m / *1x extension cable 1,8m* 1x Schraubenset (1xTorx 3,5x20; 1xSpax 3,5x20) / *1x set of screws (1xTorx 3,5x20; 1xSpax 3,5x20)* 1x Gebrauchs- und Montageanweisung / *1x instruction and installation manual* 1x Dimmertrafo 15W (für 4-5 Leuchten) *1x dimmable driver 15W (for 4-5pcs of lights)*
Gesamtgewicht / *total weight*	396g
Energieeffizienzangaben / *data of energy efficiency*	Diese Leuchte enthält eingebaute, nicht austauschbare LED-Lampen der Energieklasse A bis A++. / *This light contains built-in, non-exchangeable, LED-lamps of energy class A to A++.*
Anzahl Lampen / *quantity of lamps*	1
Gesamtverbrauch Leuchte / *total consumption of light*	4kWh / 1000h
Stecksystem / *connection system*	LED flach weiss, Buchse / *LED flat white female*

©2014, IKM Industriebedarf Kiparski & Michel GmbH

IKM Industriebedarf Kiparski & Michel GmbH
Alte Grenzstr. 153
D 45663 Recklinghausen
Tel.: 02361- 37559-0
Fax.: 02361- 37559-50
Internet: www.ikm.de

Technische Zeichnung / *technical drawing*

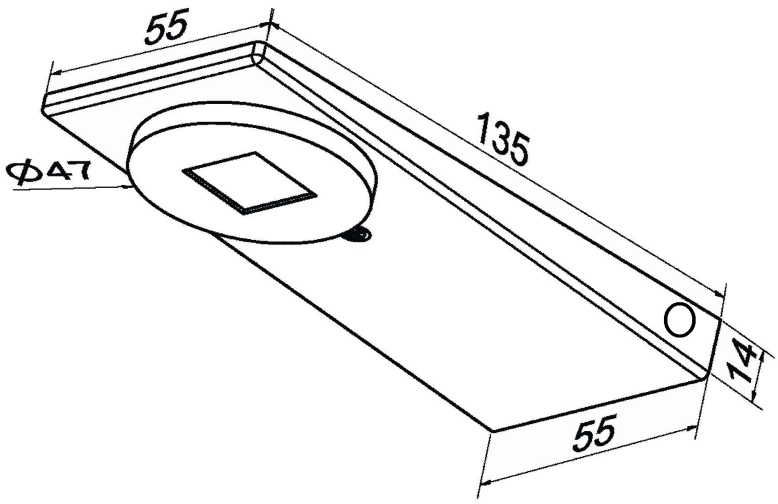

Energielabel / *label of energy*

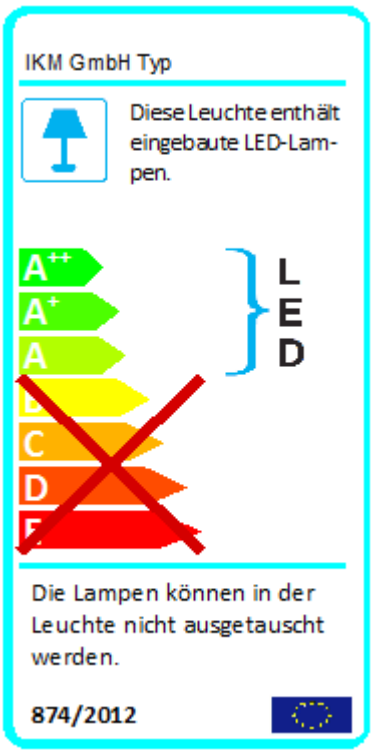

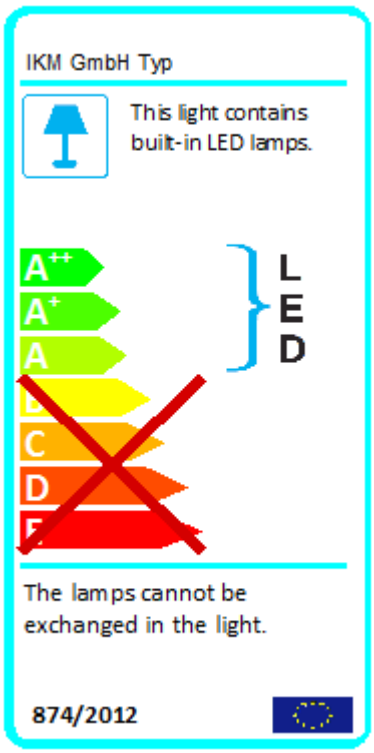

©2014, IKM Industriebedarf Kiparski & Michel GmbH

IKM Industriebedarf Kiparski & Michel GmbH
Alte Grenzstr. 153
D 45663 Recklinghausen
Tel.: 02361- 37559-0
Fax.: 02361- 37559-50
Internet: www.ikm.de

Technische Daten Lampe / *technical specifications lamp*		**ohne Charge bis Charge 05/2014**	**ab Charge 06/2014**
	Einheit / *unit*	je 1 Stk Lampe / *each 1pcs of lamp*	je 1 Stk Lampe / *each 1pcs of lamp*
Bemessungsleistung / *rated power*	W	3,86	3,98
Bemessungsspannung / *rated voltage*	V	230	230
Bemessungsstrom / *rated current*	A	0,35	0,35
Bemessungslichtstrom / *rated luminous flux*	lm	238,15	296,91
Ähnlichste Farbtemperatur / *correlated color temperature*	K	3442	4013
Farbkoordinaten / *coordinates of color*	x / y	0,3978 / 0,3642	0,3800 / 0,3769
Umgebungstemperatur / *ambient temperature*	°C	25 ± 1	25 ± 1
Lichtausbeute / *light efficiency*	lm / W	61,7	74,6
Max. Lichtstärke / *max. light intensity*	cd	79,9	98
Farbwiedergabe / *color rendering*	Ra	68,2	84,6
Abstrahlwinkel / *angle of radiation*	°	116,5	117,9
Energieeffizienzindex / *index of energy efficiency*	-	0,153	0,134
Energieeffizienzklasse / *class of energy efficiency*	-	A+	A+

©2014, IKM Industriebedarf Kiparski & Michel GmbH

IKM Industriebedarf Kiparski & Michel GmbH
Alte Grenzstr. 153
D 45663 Recklinghausen
Tel.: 02361- 37559-0
Fax.: 02361- 37559-50
Internet: www.ikm.de

Anschlussplan / *connection plan*

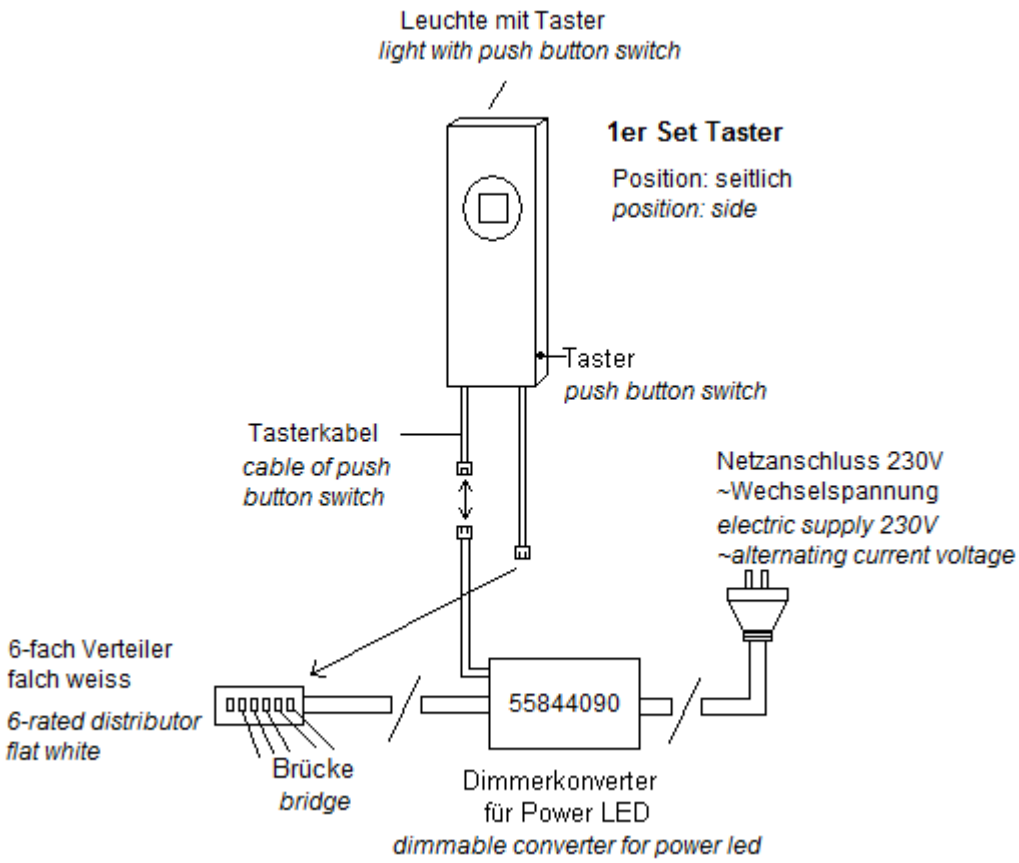

Anwendungshinweis / *application of usage*

Für eine einwandfreie und ordentliche Montage, lesen Sie bitte unsere Gebrauchs- und Montageanweisung aufmerksam durch.

For correct and proper assembling, please read our instruction and installation manual.

Haftungsausschluss / *disclaimer of warranty*

Technische Änderungen und Irrtümer vorbehalten.

Technical changes and errors excepted.

©2014, IKM Industriebedarf Kiparski & Michel GmbH