IKM Industriebedarf Kiparski & Michel GmbH
Alte Grenzstr. 153
D 45663 Recklinghausen
Tel.: 02361- 37559-0
Fax.: 02361- 37559-50
Internet: www.ikm.de

Datenblatt
data sheet

Typ: / *type*:	**593222511**
Kurzbezeichnung: ***short term:***	**5er Set Omega Zoom edel mZS nw** ***5pcs Omega Zoom stainless steel with switch nw***
Produktbeschreibung: *product description:*	Elegante, sehr flache Power-LED Unterbauleuchte,modernes Design. Arbeitsplatzbeleuchtung oder zur Beleuchtung von Vitrinen im Messe- oder Ladenbau und Displaybeleuchtung. Ideale Ausleuchtung des Arbeitsbereiches durch die Schrägstellung. *Elegant, very flat power-LED undercabinet luminaire, pure lines, modern design. Local lighting or illumination for the kitchen, livingroom, bedroom or office furniture. Perfect light distribution due to the angle of the lamp.*
Verwendungsbereich: *application area:*	Wohnmöbel, Küchen *furniture, kitchen*
Kurzinformationen: *short note:*	5x3W, neutralweiss, 320mA, edelstahl mit Schalter *5x3W, neutral white, 320mA, stainless steel with switch*

©2014, IKM Industriebedarf Kiparski & Michel GmbH

IKM Industriebedarf Kiparski & Michel GmbH
Alte Grenzstr. 153
D 45663 Recklinghausen
Tel.: 02361- 37559-0
Fax.: 02361- 37559-50
Internet: www.ikm.de

Technische Daten Leuchte / *technical specifications light*

Abmessungen (LxBxH) in mm / *dimensions length x width x height*	5Stk ca. 135x60x17mm / *5pcs approx. 135x60x17mm*
Bauart / *model*	Unterbau / *under cabinet*
Materialien / *material*	Aluminium und Kunststoff / aluminium steel *and synthetic*
Produktfarbe / *product color*	Edelstahl / *stainless steel*
Beleuchtungsart / *illumination technique*	Power LED / *power led*
Anschluss / *connection*	320mA Konstantstrom / *320mA constant current*
Schutzart, Schutzklasse / *protection class*	IP20
Schutz vor Entzündung, Entflammung *protection against flammability*	F, MM
Prüfzeichen / *approval mark*	CE
Verwendete Normen / *standards*	EN60598
Lieferumfang je Leuchte / *purchased parts package*	4x Unterbauleuchte Omega Zoom oS / *4x undercabinet Omega Zoom without switch* 1x Unterbauleuchte Omega Zoom mZS/ *1x undercabinet Omega Zoom with switch* 5x Verlängerung 1,8m / *5x extension cable 1,8m* 5x Schraubenset (2x Schraube 3,5x20) / *5x set of screws (2x screw 3,5x20)* 1x Gebrauchs- und Montageanweisung / *1x instruction and installation manual*
Gesamtgewicht / *total weight*	880g
Energieeffizienzangaben / *data of energy efficiency*	Diese Leuchte enthält eingebaute, nicht austauschbare LED-Lampen der Energieklasse A bis A++. / *This light contains built-in, non-exchangeable, LED-lamps of energy class A to A++.*
Anzahl Lampen / *quantity of lamps*	5
Gesamtverbrauch Leuchte / *total consumption of light*	17kWh / 1000h
Stecksystem / *connection system*	LED flach weiss, Buchse / *LED flat white female*

©2014, IKM Industriebedarf Kiparski & Michel GmbH

IKM Industriebedarf Kiparski & Michel GmbH
Alte Grenzstr. 153
D 45663 Recklinghausen
Tel.: 02361- 37559-0
Fax.: 02361- 37559-50
Internet: www.ikm.de

Technische Zeichnung / *technical drawing*

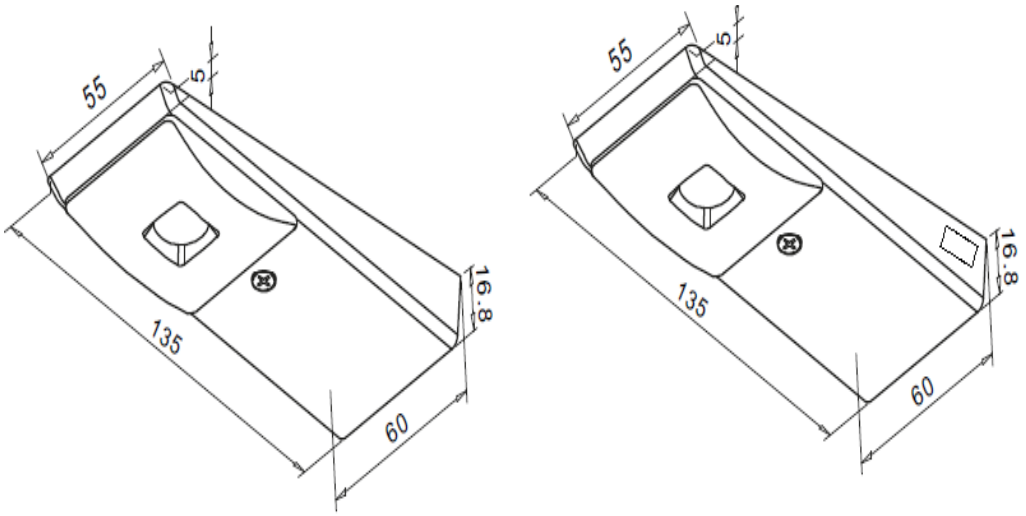

Energielabel / *label of energy*

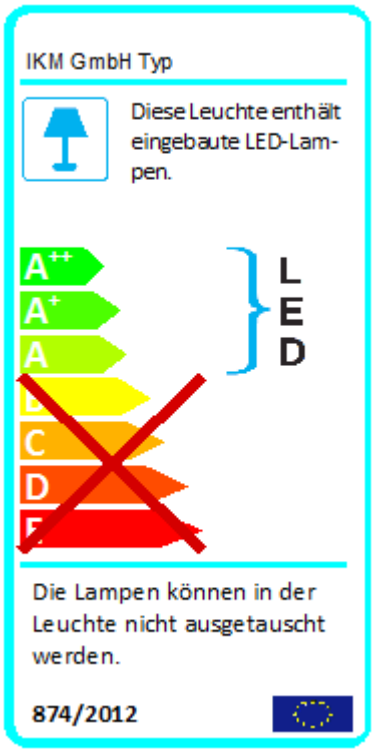

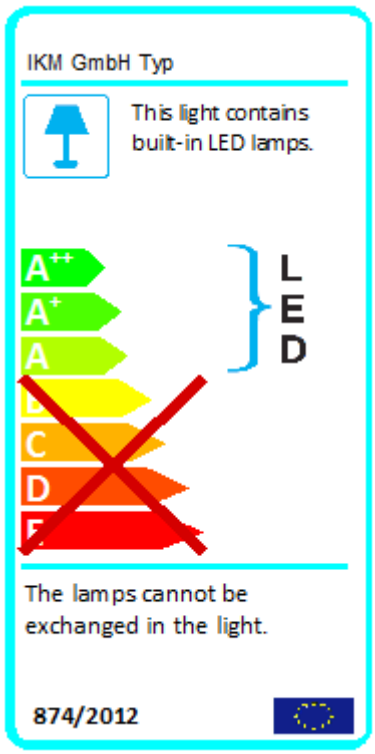

©2014, IKM Industriebedarf Kiparski & Michel GmbH

IKM Industriebedarf Kiparski & Michel GmbH
Alte Grenzstr. 153
D 45663 Recklinghausen
Tel.: 02361- 37559-0
Fax.: 02361- 37559-50
Internet: www.ikm.de

Technische Daten Lampe / *technical specifications lamp*

	Einheit / *unit*	je 1 Stk Lampe / *each 1pcs of lamp*
Bemessungsleistung / *rated power*	W	4,02
Bemessungsspannung / *rated voltage*	V	230
Bemessungsstrom / *rated current*	A	0,037
Bemessungslichtstrom / *rated luminous flux*	lm	285,74
Ähnlichste Farbtemperatur / *correlated color temperature*	K	4038
Farbkoordinaten / *coordinates of color*	x / y	0,3781 / 0,3733
Umgebungstemperatur / *ambient temperature*	°C	25 ± 1
Lichtausbeute / *light efficiency*	lm / W	71,08
Max. Lichtstärke / *max. light intensity*	cd	-
Farbwiedergabe / *color rendering*	Ra	83,3
Abstrahlwinkel / *angle of radiation*	°	114
Energieeffizienzindex / *index of energy efficiency*	-	0,140
Energieeffizienzklasse / *class of energy efficiency*	-	A+

Kompatible Betriebsgeräte / *suitable drivers*

Information	Typ 55844050	Typ 55844030	Typ 55844040
Für Anzahl Leuchten / *quantity of lights*	1	2-3	4-5
Leistung / *power*	3W	10W	18W
Anschluss Primär / *primary connection*	230V	230V	230V
Primärleitung / *primary cable*	1,8m Euroflachstecker / *1,8m Europlug*	1,8m Euroflachstecker / *1,8m Europlug*	1,8m Euroflachstecker / *1,8m Europlug*
Anschluss Sekundär / *secondary connection*	320mA seriell *320mA serial*	320mA seriell *320mA serial*	320mA seriell *320mA serial*
Sekundärleitung / *secondary cable*	20cm Kabel mit LED flach weiss, Stecker 1x Steckplatz / *20cm cable with led flat white male 1x plug in position*	20cm Kabel mit Verteiler LED flach weiss, min. 3x Steckplatz / *20cm cable with distributor led flat white min. 3x plug in position*	20cm Kabel mit Verteiler LED flach weiss, min. 5x Steckplatz / *20cm cable with distributor led flat white min. 5x plug in position*

©2014, IKM Industriebedarf Kiparski & Michel GmbH

IKM Industriebedarf Kiparski & Michel GmbH
Alte Grenzstr. 153
D 45663 Recklinghausen
Tel.: 02361- 37559-0
Fax.: 02361- 37559-50
Internet: www.ikm.de

Anschlussplan / *connection plan*

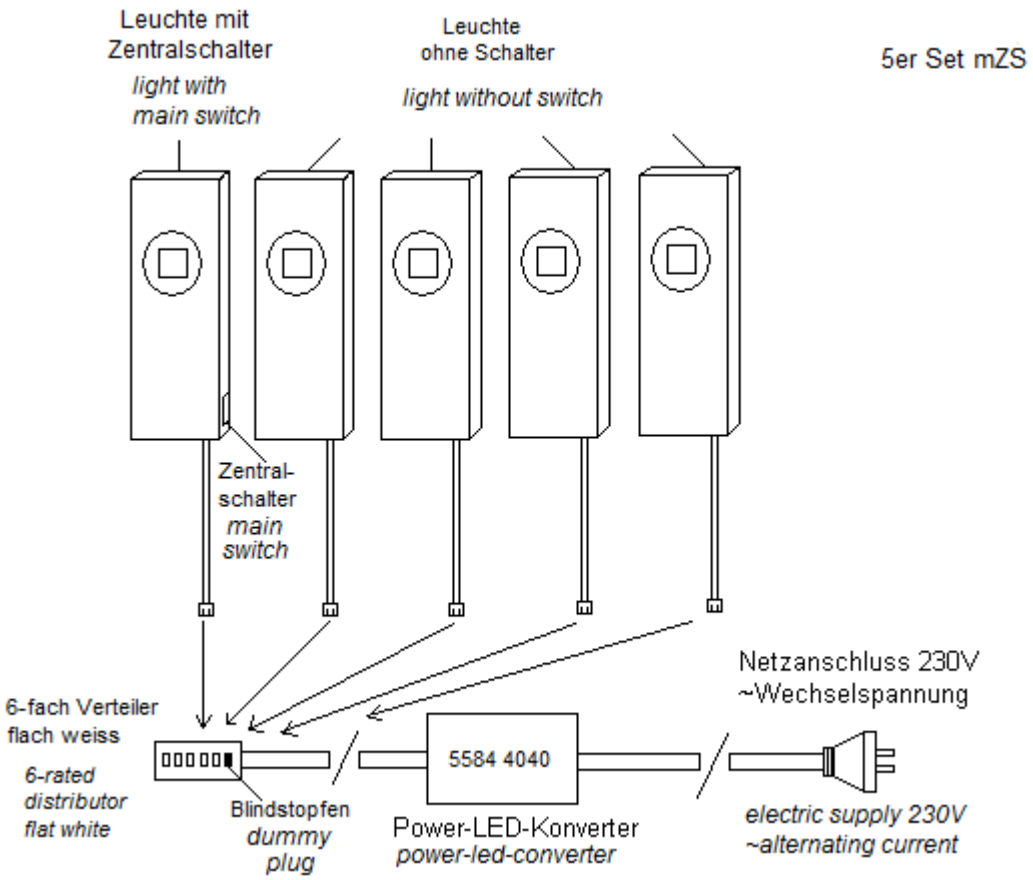

Anwendungshinweis / *application of usage*

Für eine einwandfreie und ordentliche Montage, lesen Sie bitte unsere Gebrauchs- und Montageanweisung aufmerksam durch.

For correct and proper assembling, please read our instruction and installation manual.

Haftungsausschluss / *disclaimer of warranty*

Technische Änderungen und Irrtümer vorbehalten.

Technical changes and errors excepted.

©2014, IKM Industriebedarf Kiparski & Michel GmbH